ОБЩЕСТВО С ОГРАНИЧЕННОЙ ОТВЕТСТВЕННОСТЬЮ «ГРУППА КОМПАНИЙ ТСС»
141281, РФ, Московская обл., г. Ивантеевка, Санаторный проезд д.1, к.4а , пом.1, комн. 22
Для корреспонденции: 129626, РФ, г.Москва, а/я 65
Телефон/факс: +7 (495) 258-00-20, для регионов: 8-800-250-41-44
info@tss.ru, www.tss.ru
ОГРН 1027700216565, ИНН 7702325027

CUMMINS KTA50-G3

Карточка товара на сайте tss.ru

Артикул: 028292
Гарантия: мес.

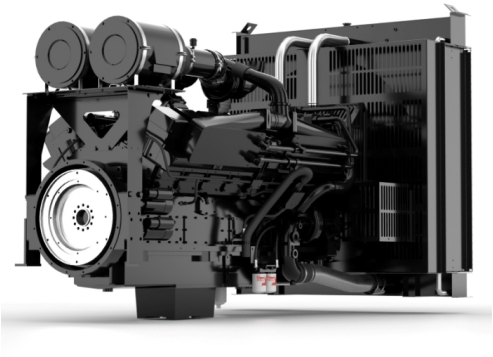

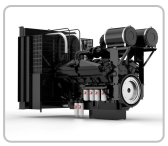

Технические характеристики

Мощность максимальная, кВт	1227
Частота вращения двигателя, об/мин	1500
Тактность двигателя	4
Количество цилиндров	16
Расположение цилиндров	V-образное
Диаметр цилиндра (мм)	159
Ход поршня (мм)	159
Степень сжатия в цилиндрах	13,9:1
Ресурс работы до кап. ремонта (ч)	60000
Регулятор оборотов	электронный
Ёмкость масляной системы (л)	177
Рекомендуемый тип масла	ТСС Проф Север SAE 10W40 CI-4 полусинтетическое
Зарядный генератор (А)	35
Пусковое устройство (стартер)	электростартер
Система впуска воздуха	с турбонаддувом и промежуточным охлаждением воздуха
Удельный расход топлива (г/кВт*ч)	203
SAE (маховик / картер маховика)	0/18
Габаритные размеры (Д;Ш;В; мм)	3275x2000x2200
Масса, кг	5900
Вес брутто (кг)	6000