ОБЩЕСТВО С ОГРАНИЧЕННОЙ ОТВЕТСТВЕННОСТЬЮ «ГРУППА КОМПАНИЙ ТСС»
141281, РФ, Московская обл., г. Ивантеевка, Санаторный проезд д.1, к.4а , пом.1, комн. 22
Для корреспонденции: 129626, РФ, г.Москва, а/я 65
Телефон/факс: +7 (495) 258-00-20, для регионов: 8-800-250-41-44
info@tss.ru, www.tss.ru
ОГРН 1027700216565, ИНН 7702325027

CUMMINS QSK50G7

Карточка товара на сайте tss.ru

Артикул: 028276
Гарантия: мес.

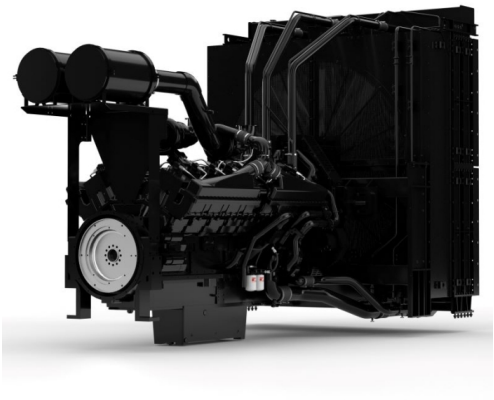

Технические характеристики

Мощность максимальная, кВт	1582
Частота вращения двигателя, об/мин	1500
Тактность двигателя	4
Количество цилиндров	16
Расположение цилиндров	V-образное
Диаметр цилиндра (мм)	159
Ход поршня (мм)	190
Степень сжатия в цилиндрах	15,0:1
Регулятор оборотов	Электронный
Ёмкость масляной системы (л)	204
Система впуска воздуха	турбонаддув
Габаритные размеры (Д;Ш;В; мм)	4674x2468x3100
Масса, кг	7429
Вес брутто (кг)	7430